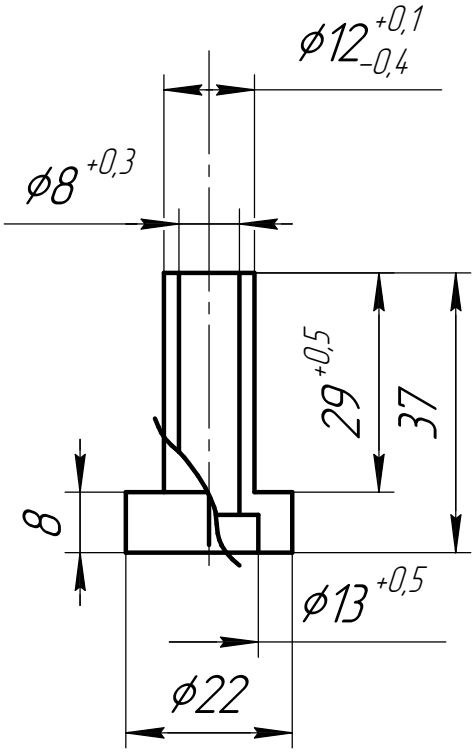
ϕ12 +0,1 −0,4
ϕ8 +0,3
29 +0,5
37
8
ϕ13 +0,5
ϕ22